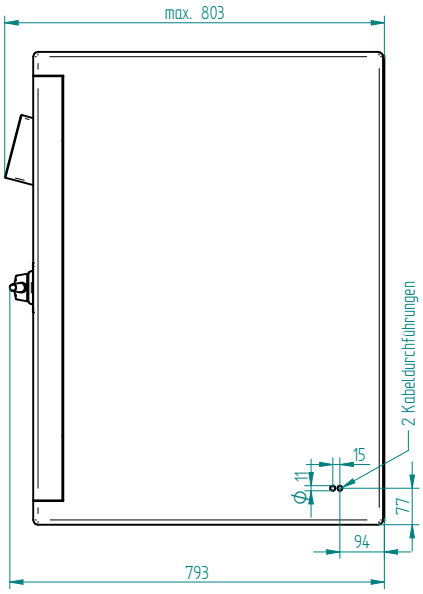

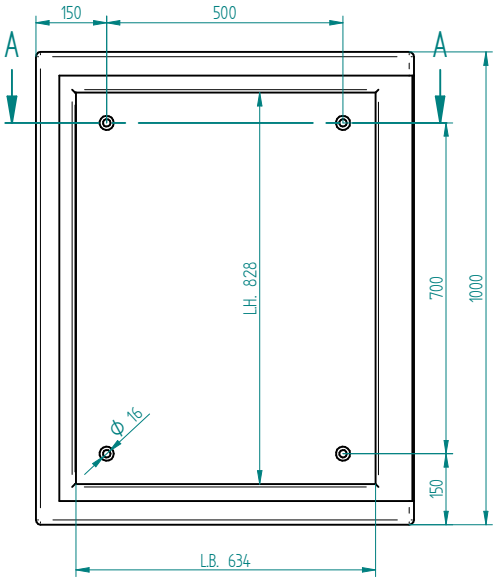

Schnitt A-A

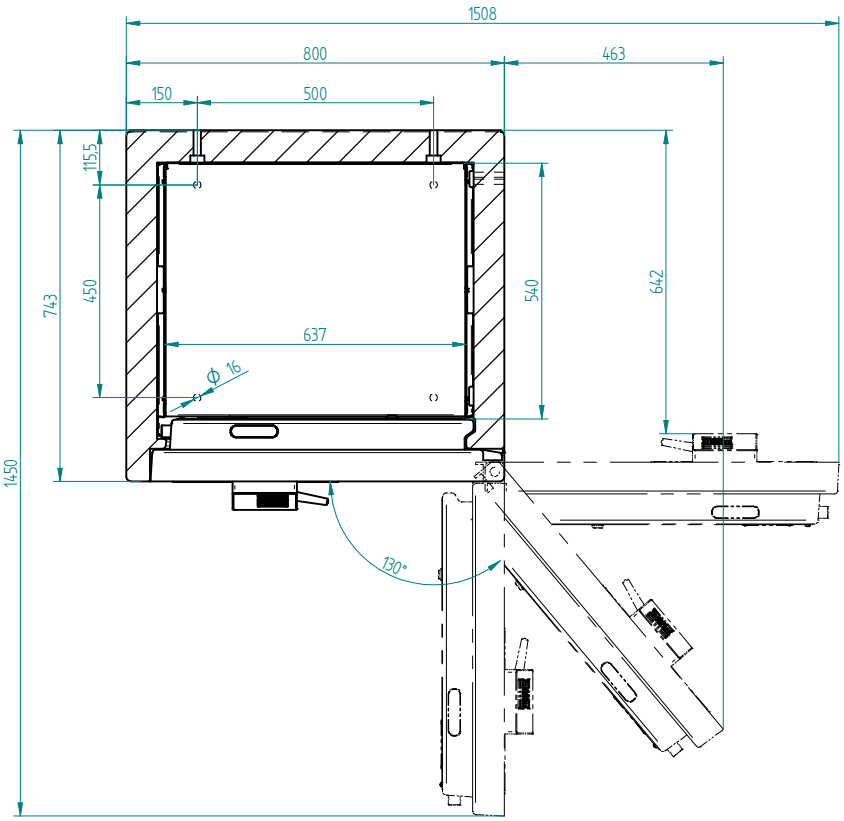

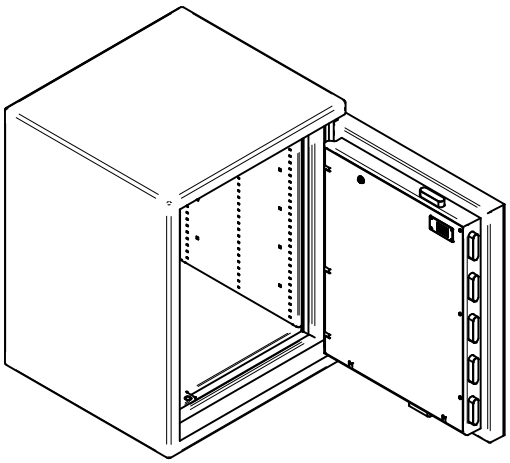

Bei 130° volle Innenbreite zugänglich

Typ	Aussenmasse H	Aussenmasse B	Aussenmasse T	Innenmasse h	Innenmasse b	Innenmasse t	Inhalt	Gewicht
1000TB	1000	800	743	828	634	540	290 l	ca. 900 kg

Das Urheberrecht an diesen Zeichnungen und allen Beilagen, die dem Empfänger persönlich anvertraut sind, verbleibt jederzeit unserer Firma. Ohne unsere schriftliche Genehmigung dürfen sie nicht kopiert oder vervielfältigt, auch niemals dritten Personen mitgeteilt oder zugänglich gemacht werden

Allgemeintoleranzen SN EN ISO 2768-mK

Längenmasse			Bohrungen u. Freiflächen		
Nennmasse in mm			Nennmasse in mm		
0,5-6	6-30	30-120	0,5-3	3-6	6
±0,05	±0,1	±0,15	±0,2	±0,5	±1

Winkeltoleranz		
Nennmasse in °		
:10	10-50	50-120
±1°	±0°30'	±0°20'

Werkstückkanten DIN 6784

Änderung		
Index	Datum	Name

Massstab: 1:10

	Name	Datum
Gezeichnet	ram	01.07.2019
Geprüft	R. Schmid	-

www.tresore.ch
WALDIS
CH-8153 Rümlang

Werkstoff: -
Gewicht: -
Materialstärke: -
Biegeradius innen: -

WALDIS Premium 1000TB

Zeichnungs-Nr.: 205.000
Revisions-Nr.: -
Projekt: -
Projekt-Nr.: -
Kunde: -

A2